■ リフト全景

■ リフト式上架施設設置例

（NLT-60 型で護岸を掘り込みとした場合）

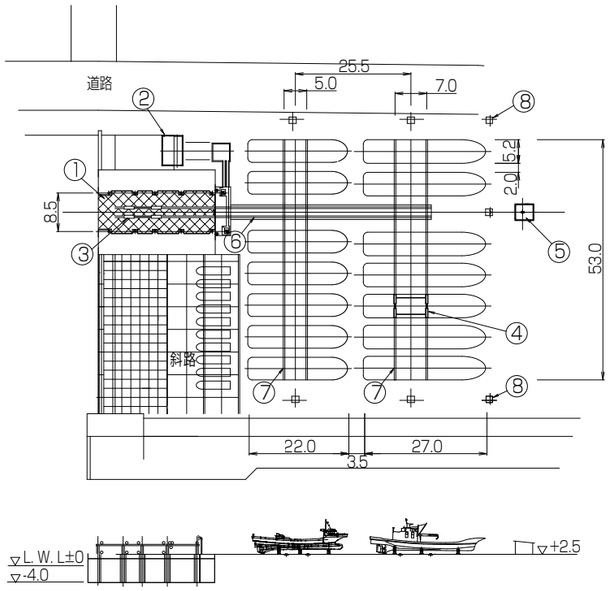

符　号	名　称
①	リフター
②	リフター駆動装置
③	縦取台車
④	横取台車
⑤	ウインチ
⑥	縦取軌条
⑦	横取軌条
⑧	根止め支台

■ 標準仕様

型	対象船型（漁船の場合）	船体重量（ton）	所要水深（m）	消費電力（kW）
NLT-40	10トン未満船	40	-3.5	18.5
NLT-60	20トン未満船	60	-4	22
NLT-90	30トン未満船	90	-4.5	30

＊標準仕様以外の型式にも御注文により設計製作いたします。

株式会社 楢崎製作所
http://www.narasaki-ss.co.jp/
お問合せ先
札幌　〒060-0001 札幌市中央区北１条西４丁目２番２号　札幌ノースプラザ (11 階)　TEL (011)-241-0338　FAX (011)-251-7852
室蘭　〒050-8570 室蘭市崎守町 385 番地　TEL (0143)-59-5131　FAX(0143)-59-3893
仙台　〒980-0021 仙台市青葉区中央３丁目２番１号　青葉通りプラザ (11 階)　TEL (022)-221-2391　FAX (022)-263-2853

＊このカタログに記載されている仕様は、改善のため予告なしに変更させていただくことがあります。

01704

SHIP HANDLING SYSTEM
リフト式船舶上架施設

漁船・プレジャーボート・観光船・その他各種船舶

株式会社 楢崎製作所

リフト式船舶上架施設

緊急対応に威力
- 誰でも操作可能（簡単操作、資格不要）
- 垂直上昇（半上架）のみで巻き付きロープの除去や点検および簡易補修が可能

高い安全性
- 各種自動リミット標準装備（上下限リミット、非常上限リミット、過荷重検出装置）
- 重大事故対策装置も標準装備（ワイヤー切れリミット、非常停止装置）

高い作業効率
- 短時間での上・下架作業（半上架で約 10 分）
- 3 方向からの綱取りにより、船体の誘導・位置決めが容易

多様なニーズにマッチ
- 年々大型化する漁船に対応、さらに多種類の階層船にも対応可能
- 保守点検制度を完備し、安心してご利用頂ける万全のアフターサービス

さらなる進化
- 主構造に亜鉛メッキを適用し設備の高耐久化を実現
- 維持管理費の低減により、ライフサイクルコストを削減
- ステンレス等の材質変更により 1 ランク上の高耐久化に対応（オプション）
- テーブル昇降速度の可変により軽荷時のスピードが従来比 40%アップ（オプション）

NARASAKI PLANT

TECHNOLOGY

■ 上架作業の手順

1 上架準備

2 船舶進入

3 船体停止 / 上昇

4 垂直上昇（半上架）完了

5 縦取軌条を移動

6 縦取台車に横取台車を合体

7 横取軌条を移動

8 船体を支持して上架終了